RICAMBI AR15

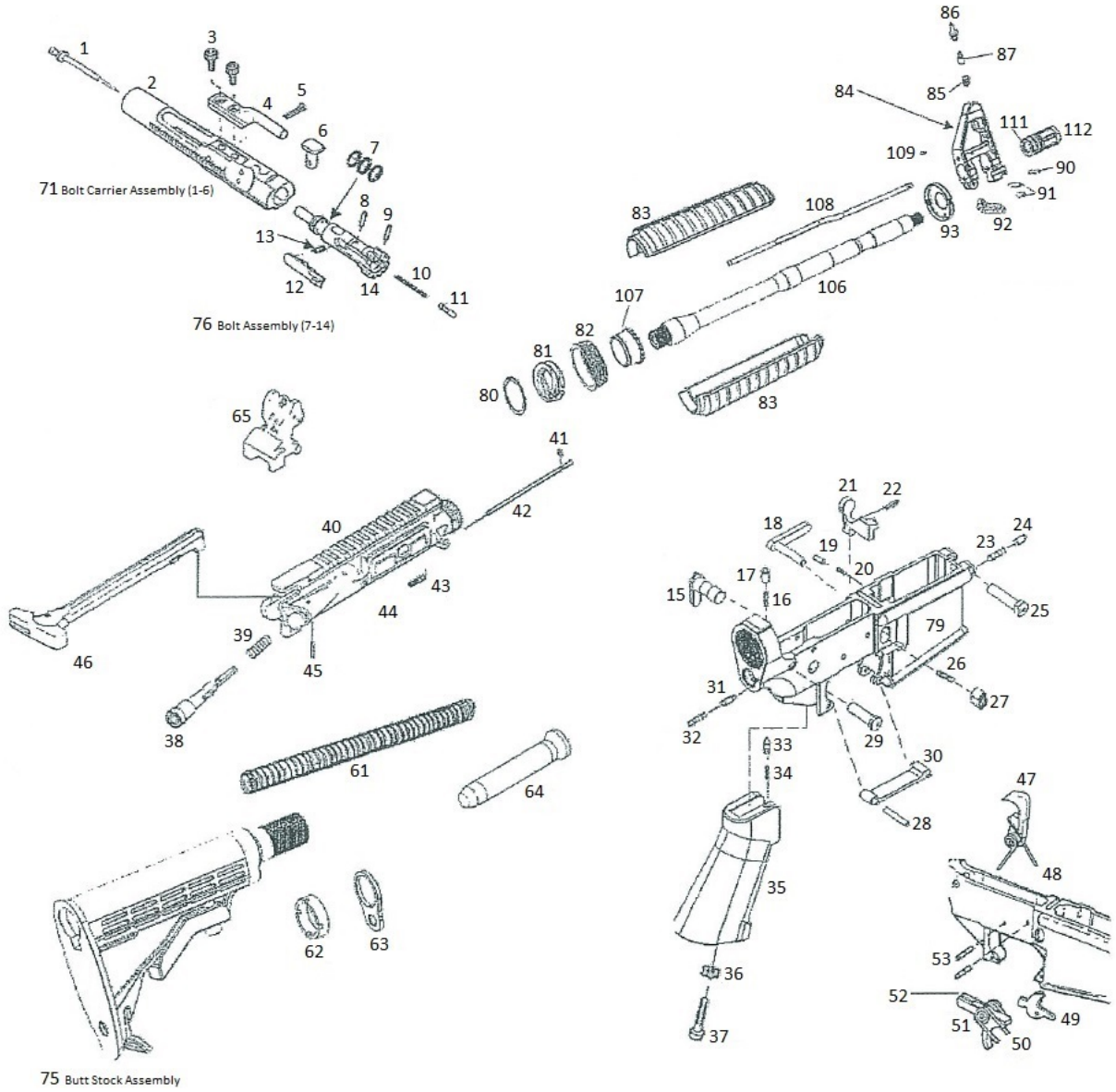

N°	DESCRIZIONE	VARIANTE/MARCA	CODICE	FOTO	PREZZO
1	Firing Pin	Smith & Wesson	401750000		**30,00**
		Eemann Tech AR-9 PCC Firing Pin Percussore per AR15 cal.9mm			**29,00**
3	Bolt Carrier Key Screw	Smith & Wesson	401740000		**10,60**
8	Extractor Pin	Smith & Wesson	401780000		**12,50**
9	Ejector Roll Pin	Smith & Wesson	408460000		**8,40**
10	Ejector Spring	Smith & Wesson	401800000		**10,60**
11	Ejector	Smith & Wesson	401810000		**11,90**
12	Extractor	Smith & Wesson	401820000		**49,00**

ARMERIA DAVIDE GUIDI – Via per Castellanza 7 – 20025 Legnano (MI)
Tel. 0331/543713 - info@davideguidi.com

16	Buffer Retainer Spring	Colt	SP61694		**12,50**
		Smith & Wesson	400390000		**9,80**
17	Buffer Retainer	Colt	SP61582		**17,80**
		Smith & Wesson	400380000		**5,00**
19	Bolt Catch Plunger	Smith & Wesson	400340000		**11,00**
20	Bolt Catch Spring	Smith & Wesson	400350000		**11,00**
23=32	Pivot Pin Spring	Smith & Wesson	404480000		**11,00**
25	Pivot Pin	Smith & Wesson	400400000		**18,00**
26	Magazine Catch Spring	Smith & Wesson	400540000		**11,00** **ESAURITO**
32=23	Takedown Pin Spring	Smith & Wesson	404480000		**11,00**
38	Forward Assist Assembly	Smith & Wesson	400660000		**41,00**
39	Forward Assist Spring	Smith & Wesson	400670000		**4,00**
42	Ejector Port Cover Pin	Smith & Wesson	400710000		**8,90**
43	Ejector Port Cover Spring	Smith & Wesson	400700000		**5,60**
45	Forward Assist Spring Pin	Smith & Wesson	400130000		**4,00**
46	Charging Handle Assembly	Smith & Wesson	400730000		**44,50**
46	Charging Handle Latch	Smith & Wesson	404710000		**13,00**
46	Charging Handle Latch Spring	Smith & Wesson	404730000		**9,70**
49	Disconnector	Smith & Wesson	400590000		**21,00**
50	Trigger Spring	Smith & Wesson	400580000		**11,00**
82	Handguard Snap Ring	Smith & Wesson	401010000		**9,50**
85	Front Sight Detent Spring	Smith & Wesson	401060000		**9,50**

CARICATORI, parti ed accessori				Prezzo
BERETTA Caricatore STANAG in acciaio per carabine AR-15/M4 e cloni	Cal.223 Rem	29 colpi		**39,90**
CAA TACTICAL Caricatore in polimero con finestra	Cal.223 Rem	30 colpi		**30,00**
COLT Caricatore originale Colt in lamiera	Cal.223 Rem	20 colpi		**60,00**
		30 colpi		**45,00**
E-LANDER Steel Caricatore STANAG per carabine AR-15/M4 e cloni, testato ed utilizzato da forze speciali militari ed unità antiterrorismo, in acciaio di alta qualità con resistenza alla corrosione certificata (96 ore di esposizione all'acqua marina), follower nero anti-tilt per evitare inceppamenti, fondello rinforzato. Made in Israele	Cal.223 Rem	20 colpi		**35,00**
		30 colpi		**36,00**
ERREDI TRADING Caricatore in acciaio	Cal.9 mm	20 colpi		**49,50**
FAB DEFENSE UltiMag Caricatore in polimero	Cal.223 Rem	29 colpi		**24,00**
MAGPUL PMAG Caricatore in polimero	Cal.223 Rem	20 colpi		**26,50**
	Cal.308 Win	20 colpi		**37,00**
MAGPUL PMAG Caricatore in polimero con finestra	Cal.308 Win	20 colpi		**42,00**
OBERLAND OA-MAG 20 Caricatore in polimero	Cal.223 Rem	20 colpi Usato come nuovo		**25,00**
SABRE DEFENSE Caricatore in acciai STANAG	Cal.223 Rem	29 colpi		**32,00**
Elevatore caricatore				**5,00**
Smith & Wesson Floorplate Latch Pin	407730000			**7,00**

CALCI, parti ed accessori		Prezzo
UTG Pro Calcio collassabile MIL-Spec a 6 posizioni. Usato, come nuovo		**35,00**
ATI AR-15 Commercial Buffer Tube Assembly Kit contenente tubo calcio in alluminio, molla di recupero, buffer, anello di fermo e ghiera di bloccaggio per calcio AR-15/M4 Mil-Spec, adatto a tutte le versioni civili. Made in USA con materiali di alta qualità		**105,00**
Buffer corto per calci collassabili		**22,00**
Molla recupero		**12,00**
CAA TACTICAL Anello di bloccaggio per il tubo del calcio, completo di piastrina		**17,50**
Piastrina calcio in acciaio con finitura opaca resistente all'usura, sagomato per ospitare la cinghia tattica, ambidestro		**9,00**
DANIEL DEFENSE Piastrina calcio x calcio A2, sagomato per ospitare la cinghia, ambidestro		**66,00**
UTG Receiver End Plate Ambi Sling Adaptor Piastrina calcio con anello porta-cinghia ambidestro		**9,50**

IMPUGNATURE		Prezzo
SMITH & WESSON Impugnatura ergonomica in gomma		**15,00**
UTG AR15 Series Pistol Grip Impugnatura per AR15/M4 in polimero ad alta resistenza. Impugnatura ergonomia studiata per facilitare l'impugnatura e non affaticare durante l'uso. Zigrinatura antiscivolo e scanalature a coda di castoro per offrire presa sicura anche con guanti. Vano portaoggetti integrato. Compatibile con la grande maggioranza delle sicure ambidestre		**24,00**

UPPER RECEIVER, parti ed accessori	Prezzo
NC STAR Slitta Picatinny da applicare al maniglione	**15,00**

LOWER RECEIVER, parti ed accessori		Prezzo
CAA Chamber Wrap-Around CQB Magazine Grip Impugnatura/minigonna in polimero, trasforma la sede del caricatore in un'impugnatura ergonomica per un miglior brandeggio e controllo dell'arma nelle operazioni CQB, e un più veloce inserimento del caricatore. Colore nero		**15,80**
FAB DEFENSE Magwell Impugnatura/minigonna in polimero, trasforma la sede del caricatore in un'impugnatura ergonomica per un miglior brandeggio e controllo dell'arma nelle operazioni CQB, e un più veloce inserimento del caricatore. Disponibile verde o nera		**22,00**
UTG Extended Bolt Cactch Leva hold-open maggiorata		**19,00**
UTG Ambidextrous Extended Magazine Release Sgancio caricatore ambidestro maggiorato		**44,00**
UTG AR15 Lower Upgrade Kit Kit completo di accessori maggiorati per l'upgrade del vostro AR15. Il kit, tutto realizzato in alluminio ad acciaio con finitura nera opaca comprende: sicura 45/90 ambidestro, sgancio caricatore maggiorato ambidestro, sgancio otturatore maggiorato, ponticello maggiorato, viteria e molle necessarie per l'installazione		**103,00**