RICAMBI BERETTA Px4 Storm

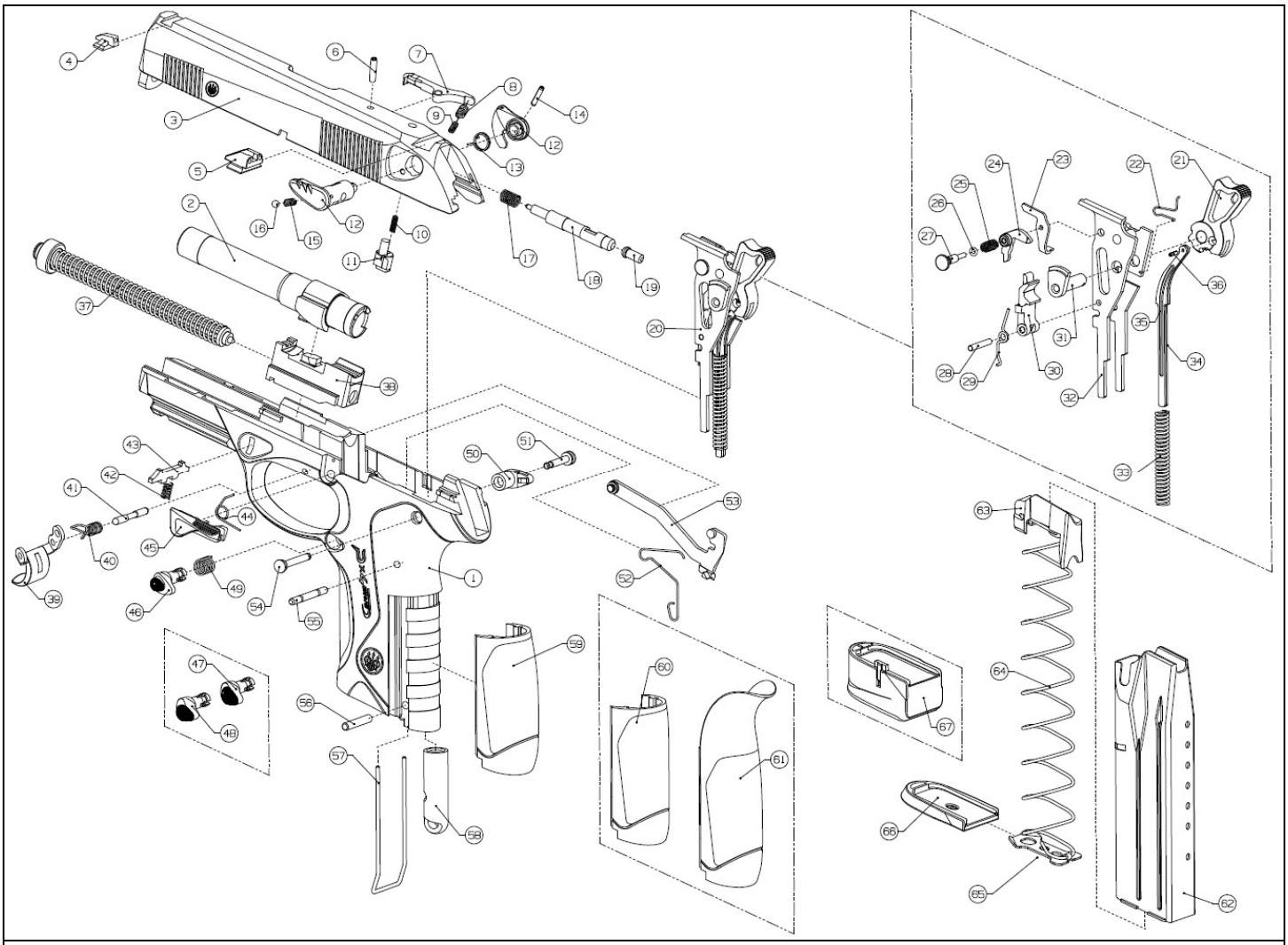

N°	DESCRIZIONE	VARIANTE/COMPATIBILITA'	CODICE	FOTO	PREZZO
6	Perno estrattore Spina elastica 3x12		C97138		4,00
7	Estrattore	Cal.9 mm	C5B750		24,20
9	Molla interna estrattore	Cal.40 SW	C90411		4,00
10	Molla chiavistello percussore		C90236		4,00
13	Molla sicura		C5B752		4,00
14	Spina elastica 2x10		C97060		4,00
17	Molla percussore		C53442		4,00
18	Percussore		C5B735		9,90

19	Piolo percussore		C55816	**4,00**
22	Molla perno cane		C5B710	**4,00**
25	Molla perno bloccaggio leve		C5B764	**4,00**
26	Guarnizione OR 2x1 in NBR		C97211	**4,00**
27	Perno bloccaggio leve		C5B712	**4,00**
28	Perno leva scatto		C92331	**4,00**
29	Molla leva scatto		C5B714	**4,00**
30	Leva scatto		C5B713	**20,50**
33	Molla cane		C90347	**4,40**
34	Portamolla cane destro		C5B715	**7,70**
35	Portamolla cane sinistro		C5B716	**7,70**
37	Portamolla recupero	Cal.9 mm	C83437	**22,00**
38	Tassello centrale		C5B720	**75,00**
39	Grilletto		C71319	**24,20**
40	Molla grilletto		C5B772	**4,00**
41	Perno grilletto		C5B734	**4,00**
44	Molla leva arresto otturatore		C5B722	**4,00**
49	Molla gancio caricatore		C90339	**4,00**
52	Molla leva collegamento		C5B725	**4,00**
53	Leva collegamento		C71320	**48,40**

54 Perno blocco gruppo scatto		C5B709		**4,00**
55 Spina blocco gruppo scatto		C5B753		**4,00**
57 Molla ferma dorsalino		C5B704		**4,00**
58 Tappo fusto	Con porta-correggiolo	C5B771		**5,50**
	Senza porta-correggiolo	C5B733		**6,60**
60 Dorsalino basso		C5B791		**14,90**
61 Dorsalino alto		C5B790		**14,90**
62 Caricatore	9x21 15 colpi	C89131		**38,90**
63	9x21 15 colpi, usato come nuovo	C89131		**25,00**
64 **65** **66**	45 ACP 10 colpi, usato come nuovo			**25,00**
66 Fondello caricatore	Fondello caricatore in plastica con rinforzi in acciaio	C75489		**6,60**