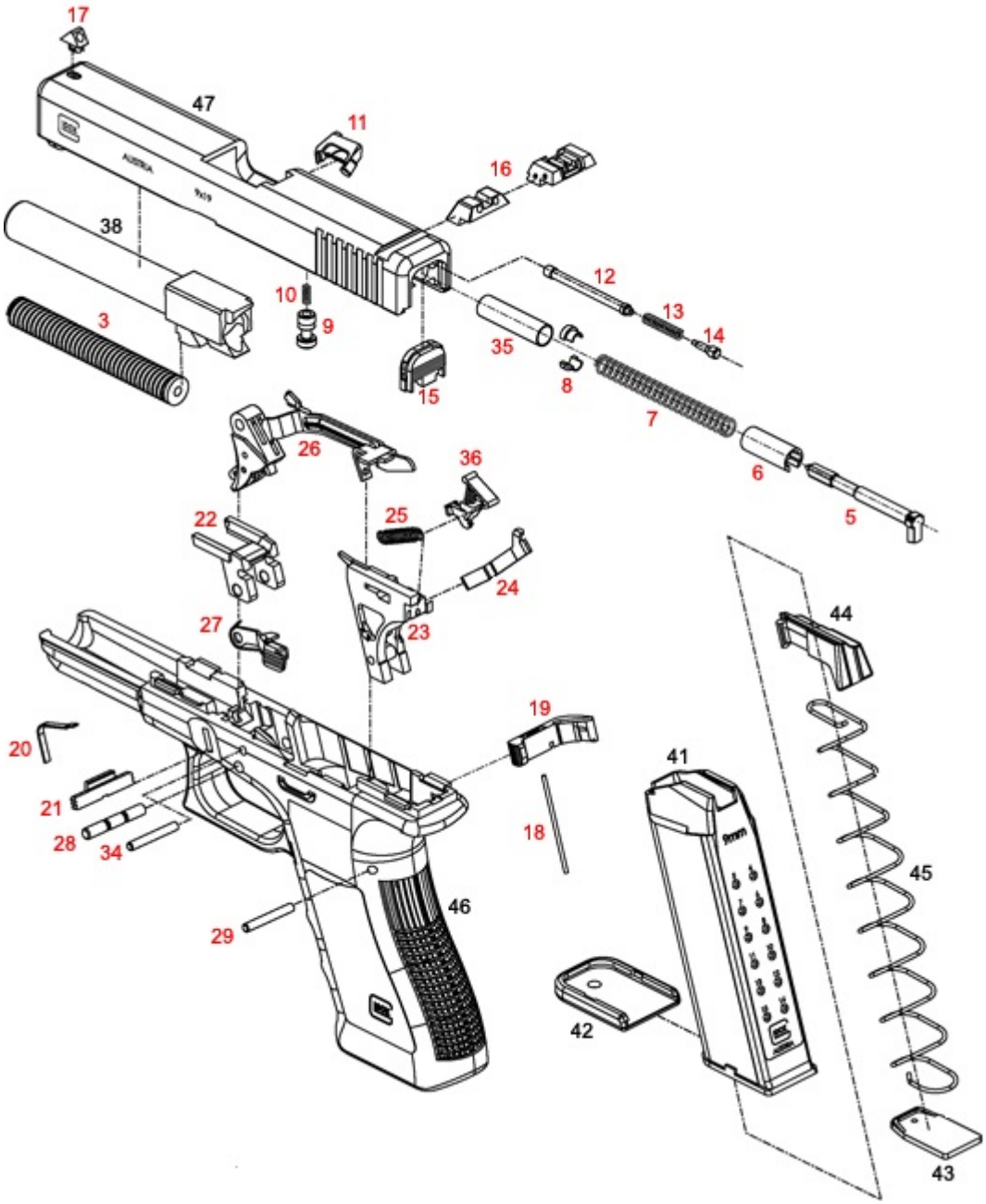

N°	DESCRIZIONE	VARIANTE	COMPATIBILITA'	CODICE	FOTO	PREZZO
3	Recoil system assembly	**GLOCK**	19, 23 Gen 4/5			**23,50**
		EEMANN TECH Competition Guide Rod Gruppo molla recupero composto da molla originale Glock e asta guidamolla in acciaio di diametro maggiorato, pensato per le competizioni di tiro dinamico. Riduce il rinculo, perfetta per le munizioni ricaricate, installazione rapida e semplice senza necessità dell'armaiolo	17, 22, 34, 35 Gen 5	44-120001		**30,00**
		EEMANN TECH Recoil System for Glock Gruppo molla recupero composto da molla 15 Lb e asta guidamolla in acciaio di diametro maggiorato, pensato per le competizioni di tiro dinamico. Riduce il rinculo, perfetta per le munizioni ricaricate, installazione rapida e semplice senza necessità dell'armaiolo. Il kit include asta guidamolla in acciaio lucidato, rondella adattatrice, molla elicoidale da 15 Lb (gen 5) o 16 Lb (gen 3/4), strumento per installazione	17, 22, 34, 35 Gen 5			**64,00**

	TRAPPER Tune-Up Kit Gruppo molla recupero composto da guidamolla in acciaio inox, molla Extra Power e 2 molle percussore (3 e 4 Lb)		21			**42,00**
3 Recoil spring guide	**TONI SYSTEM** Guidamolla in acciaio per Gen 3, completa di boccola in alluminio per l'utilizzo su Gen 4 e 5		17, 22, 34, 35	GUML17G		**32,80**
	WOLFF Recoil Guide Rod Guidamolla in acciaio indurito 55 HRC con finitura nera anti-usura e anti-corrosione		19, 23 Gen 3			**38,00**
3 Recoil spring	**ISMI** Molla recupero 18 Lb		19, 23		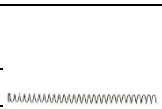	**12,00**
	TONI SYSTEM	11 Lb	17, 22 34, 35	GLR-11		**9,00**
		12 Lb		GLR-12		**9,00**
		13 Lb		GLR-13		**9,00**
3 Firing pin spring	**TRAPPER Tune-Up Kit** Set composto da 1 molla recupero extra-power e 2 molle percussore di differenti libbraggi		17			**22,00**
			20, 21			
18 Magazine satch spring						**4,00**
19 Magazine catch	**GLOCK** ovale					**11,00**
	GLOCK Extended		17, 19, 22, 23, 26, 27 Gen 3			**6,00**
			17, 19, 22, 23, 26, 27 Gen 4/5	8794		**4,00**
20 Slide lock spring			17, 20, 21, 22, 24, 31, 34, 35, 37			**6,00**
			19, 23, 32			**6,00**
			26, 27, 29, 29, 30, 33, 36, 39			**6,00**
22 Locking block	**GLOCK**		17, 22, 34, 35			**35,00**
	LONE WOLF		17, 22, 34, 35			**35,00**
23 Trigger mechanism housing	**GLOCK**		17 Gen 3 Espulsore 336			**10,00**
			Per 17 Gen 4 Espulsore 336			**15,00**
			Per 17 Gen 5			**15,00**
			Per 21 Gen 3 Espulsore 8196-2			**15,00**
	LONE WOLF		17 Gen 4			**16,50**
24 Connector	**GLOCK**	N°1 per scatto 2,5 Kg	Gen 1/2/3/4			**7,00**
		N° 2 (-) per scatto 2 Kg	Gen 1/2/3/4			**7,00**

		42/43	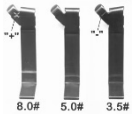	**7,00**
25 Trigger spring	**GLOCK**	Gen 3/4/5		**3,00**
	TONI SYSTEM	Gen 3/4/5		**6,00**
	EEMANN TECH Molla grilletto alleggerita per Glock Gen 5, studiata per le competizioni, migliora l'azione e riduce il peso di scatto	Gen 5		**5,00**
26 Trigger Trigger bar	**VS-TYPE Evo** Grilletto in ergal ricavato dal pieno, linea ridisegnata per una migliore ergonomia, precorsa ridotta, barra grilletto originale Glock con trattamento superficiale per aumentarne la scorrevolezza	Cal.9mm/40 Gen 3		**120,00**
		Cal.9mm/40 Gen 4		**120,00**
27 Slide stop lever	**GLOCK**	Cal. 9mm/40 Gen 5		**16,00**
		Cal. 45/10 Auto		**11,00**
	GLOCK maggiorata	Cal.9mm/40 Gen 3/4		**11,00**
	TONI SYSTEM maggiorata	Cal.9mm/40 Gen 3/4		**46,00**
28 Trigger pin	**GLOCK**	Cal.9mm/40 Gen 3/4		**5,00**
34 Locking block pin	**GLOCK**	Cal.9mm/40 4368		**6,50**
46 Grip plug	**GLOCK Lanyard** Tappo impugnatura con anello per correggiolo	17/22 Gen 3		**4,00**
	ILMG Grip Plug Insert Tappo per l'impugnatura, si inserisce nell'apertura sul retro del telaio dell'impugnatura per un aspetto più pulito, inoltre mantiene polvere, sporco, neve e acqua fuori dalla pistola. Crea una posizione perfetta per aggiungere peso extra alle armi da competizione o per contrastare il rinculo su armi leggere. Facilmente smontabile, non altera la pistola	17/22 Gen 3		**10,00**
	JENTRA Plug	26/27 Gen 3		**9,00**
		30 Gen 3		**9,00**
46 Grip	**PACHMAYR Tactical Grip Gloves** Guaina in gomma anti-scivolo sagomata da infilare sull'impugnatura, per aumentare grip e volume			**16,00**
46 Magwell	**ZEV Slim Magwell** Minigonna in alluminio	17, 19, 34, 35 Gen 4		**155,00**
Kit	**JENTRA Blind Pins** Kit di spine in acciaio inox.	9mm/40 SW		**€ 31,20**
	EEMANN TECH Competition Spring Kit for Gen 5 Kit per alleggerire lo scatto, include: molla percussore, molla grilletto e molla sicura percussore	9mm/40 Gen5		**€ 15,00**
	EEMANN TECH Upgrade Kit for Gen 3 Kit di ricambi, include: molla percussore, molla grilletto, molla sicura percussore, disconnettore e sgancio caricatore maggiorato	9mm/40 Gen 3		**€ 32,00**

RICAMBI GLOCK

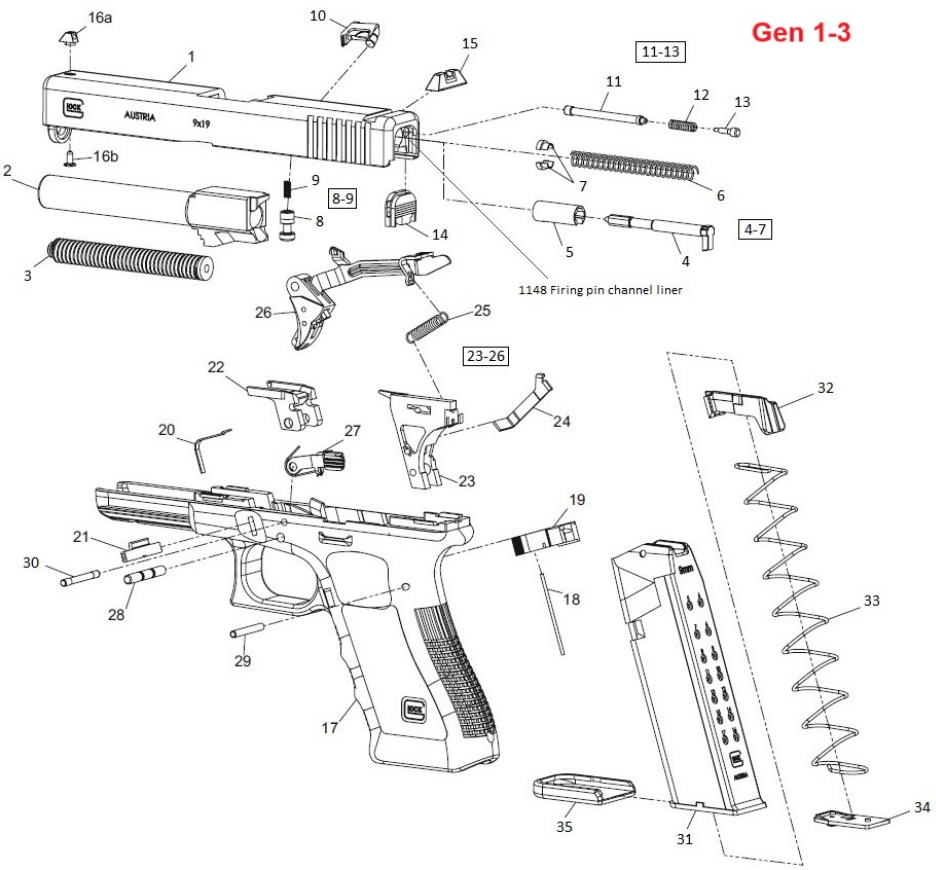

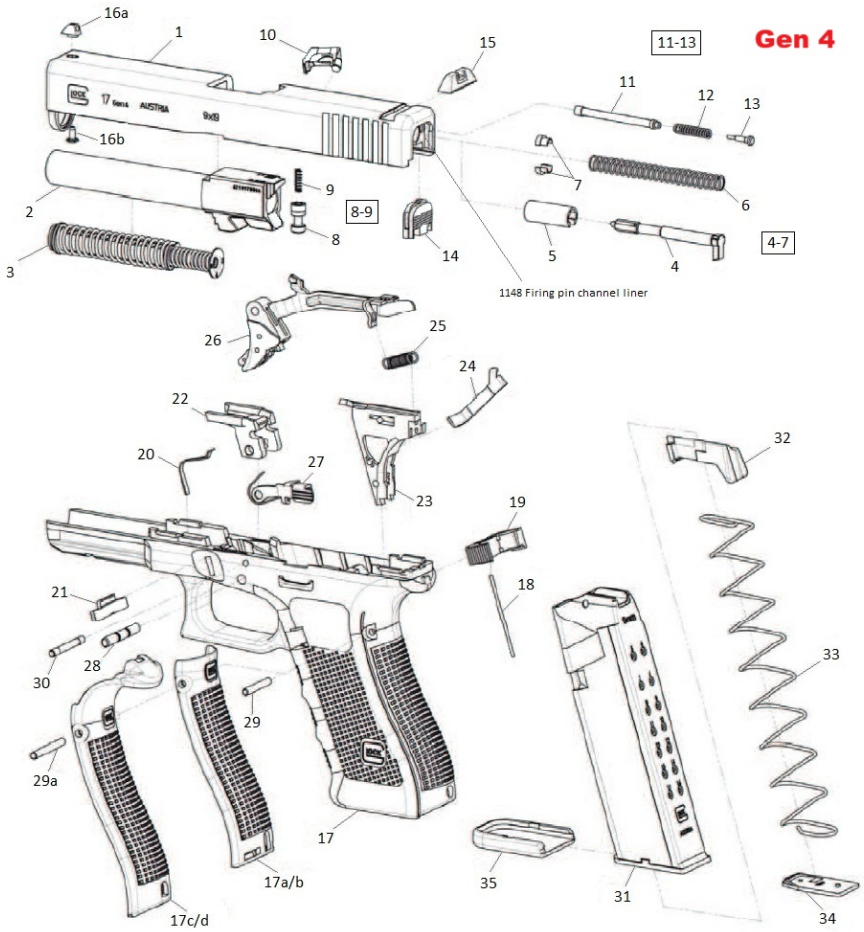

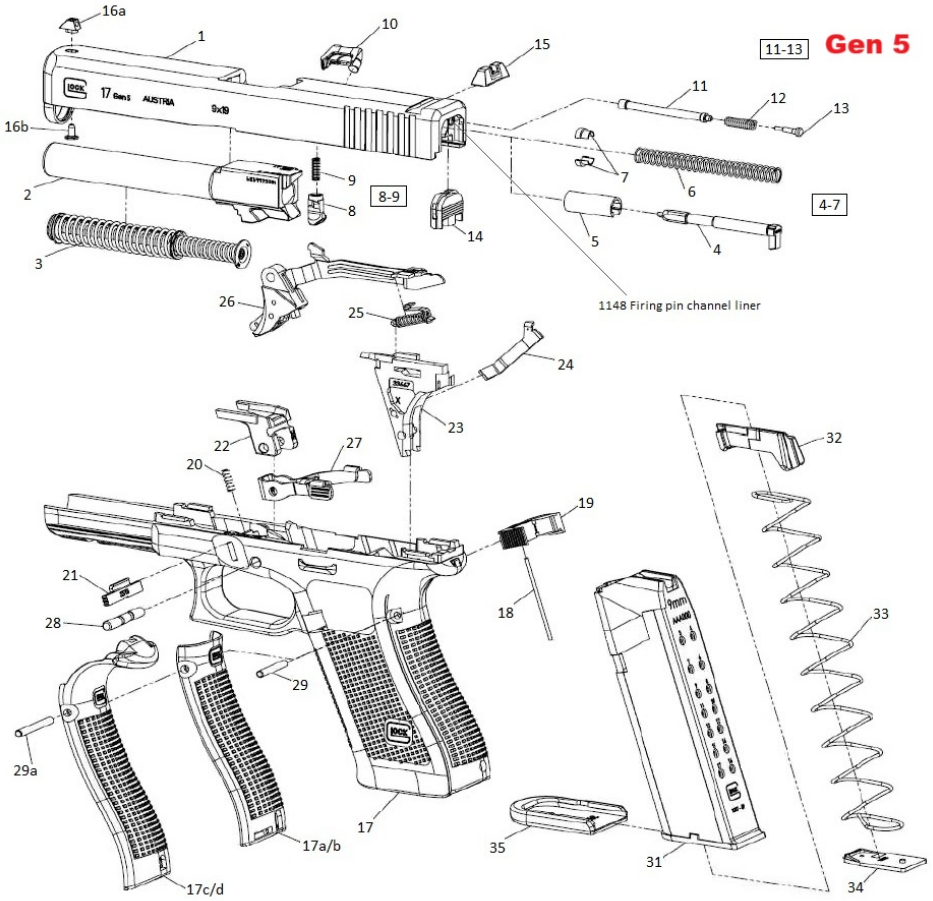

N°	DESCRIZIONE	CODICE	COMPATIBILITA' MODELLI	VARIANTE		FOTO	PREZZO
3	Shock Buffer		Gen 1-3	**EEMANN TECH Competition Buffer** Buffer per ridurre il rinculo sulla vostra Glock, evita il contatto del carrello con il fusto durante i cicli di sparo. Realizzato in poliuretano per offrire resistenza e assorbimento degli urti. Resistenti ad oli e solventi. Durata circa 1.000 colpi. Conf. 5 pz.			**16,00**
			Gen 4-5	**GHOST**	1 pz.		**2,50**
					Conf.5 pz.		**10,00**
4	Firing Pin	49	Gen 1-4	**GLOCK**			**57,00**
		LWD-49	Gen 1-4	**LONE WOLF**			**42,00**
5	Spacer Sleeve	LWD-56		**LONE WOLF**			**6,50**
6	Firing Pin Spring	63		**GLOCK**			**4,00**
		LWD-63		**LONE WOLF**	Medium		**6,00**
7	Spring Cups	70		**GLOCK**			**2,50**

8	Firing Pin Safety	33781	Gen 5	**GLOCK**			**8,00**
8 **9**	Firing Pin Safety Firing Pin Safety Spring	LS7924	Gen 1-4	**LIGHTNING STRIKE SM Glock Titanium Safety Plunger** Sicura percussore in titanio con molla alleggerita			**29,00**
11	Extractor	33376	43	**GLOCK**			**26,00**
		39070	44	**GLOCK**	Old Style		**28,00**
		LWD-1899	Cal.40/357 SIG	**LONE WOLF**			**28,00**
12	Extractor Depressor Plunger Spring	LW-119		**LONE WOLF**			**7,00**
13	Spring Loaded Bearing	3442					**4,00**
14	Slide Cover Plate	33784	17, 19, 22, 23, 26, 27, 34, 35 Gen 5				**5,00**
		SCP-062	17, 19, 22, 23, 26, 27, 34, 35 Gen 1-4	**LONE WOLF Engraved Slide Cover Plate** Tappo carrello in alluminio anodizzato con soggetti vari	Lady		**29,00**
15	Rear Sight		42/43/48	**GLOCK**			**5,00**
			Cal.9mm/40 SW	**GLOCK**			
			Cal.10 Auto/45 ACP	**GLOCK**			
			Cal.9mm/40 SW	**GLOCK** acciaio	h. 6,9 mm		**16,00**
15 **16**	Sights	TG131G2	20, 21, 29, 30, 31, 32, 37, 40, 41	**TRUGLO Brite Site** Set composto da mirino e tacca di mira in fibra ottica. La particolare struttura permette una grande visibilità al tiratore e nasconde le fibre ottiche a chi sta al di là della volata			**115,00**
16	Front Sight	ET-120025		**EEMANN TECH Competition Front Sight for Glock** Mirino in fibra ottica Ø 1 mm			**48,50**
				Glock Tritium	4,9 mm		**5,00**
		100-005-103		**WARREN TACTICAL Fiber Optic Front Sight** Mirino in fibra ottica Ø 1 mm	.245x.115		**59,90**
31 **32** **33** **34** **35**	Magazine	6558-01	26 Gen 4	12 colpi			**39,00**
			30 Gen 4	10 copi			**39,00**
		33249-03	42	6 colpi			**36,00**
		47574	43X, 48	10 colpi	Usato come nuovo		**25,00**
		47874	44	10 colpi			**23,50**
			19	**MEC GAR** Caricatore in metallo 18 colpi			**33,00**

35	Magazine Floorplate	42-10	42	**FAB DEFENSE Glock 42 +4 Magazine Extension** Fondello caricatore, aumenta la capacità del caricatore di 4 colpi		**25,00**
		PG-30	30	**PEARCE GRIP Glock 30 Grip Extension** Fondello caricatore maggiorato, non altera la capacità del caricatore		**9,80**
1148	Firing Pin Channel Liner	1148		**GLOCK**		**2,60**
		74331	9 mm Gen 4, Gen 5	**GLOCK Performance Trigger** Gruppo scatto Performance. Sicuro, affidabile, veloce. 3 sicure Glock indipendenti. Peso di scatto notevolmente ridotto, scatto preciso, controllabile, fluido e con un reset netto e veloce per un tiro rapido. Profilo del grilletto piatto. Testato e approvato sia in ambito sportivo che difensivo		**138,00**
			17, 19, 22, 23, 34, 35 MOS	**GLOCK MOS Adapter Set 01** Set di piastrine per il montaggio di Red Dot, contenente 4 piastrine per differenti red dot: Plate 01: Eotech, Docter, Insight, Meopta, Vortex Viper & Venom Plate 02: Trijicon RMR, Holosun 507C, Swampfox Plate 03: C-MORE, Sig Sauer Romeo3, Vortex Razor Plate 04: Leupold Delta Point		**62,00**
				STRIKE INDUSTRIES Universal Optics Mount for Glock Un nuovo prodotto rivoluzionario. Supporto universale per micro-dot, caratterizzato dall'altezza estremamente ridotta e utilizzabile con la maggior parte delle ottiche a punto rosso sul mercato: Burris, Leupold, Docter, EoTech, Trijicon e molti altri. Il supporto stesso è fissato al carrello tramite la coda di rondine con 6 viti di fermo		**49,90**
		TACSKIN19	19, 23	**FAB DEFENSE Tactic Skin** Guaina protettiva in polimero speciale ad alta resistenza. Design speciale estremamente ergonomico, protegge il carrello della pistola, permette di maneggiare l'arma più facilmente ed in sicurezza		**28,00**